Кран шаровой *полный проход* цельносварной

11с67п ЦФ.00(01).1 10нж45фт ЦФ.01.1 10нж46фт ЦФ.01.1 10нж47фт ЦФ.01.1

Технические характеристики

Рабочее давление, не более.....**1,6 МПа; 2,5 МПа; 4,0 МПа**
Температура рабочей среды.....**от -40°С до +180°С (У1)**
от -60°С до +180°С (ХЛ1)
Рабочая среда.....***11с67п*** — вода, газ, нефтепродукты и другие нетоксичные и неагрессивные среды, нейтральные к материалам деталей крана
10нж45фт, 10нж46фт, 10нж47фт — вода, газ, нефтепродукты и другие среды, в том числе агрессивные, нейтральные к материалам деталей крана
Класс герметичности.....**А ГОСТ 9544, ГОСТ Р 54808**
Климатическое исполнение.....**У1, ХЛ1 ГОСТ 15150**
Температура окружающей среды.....**не ниже -40°С (У1), не ниже -60°С (ХЛ1)**
Количество рабочих циклов.....**не менее 10 000**
Полный срок службы.....**не менее 10 лет**
Присоединение к трубопроводу.....**фланцевое**
Управление .....**рычаг**
Краны изготовлены в соответствии с ГОСТ 28343 (ИСО7121)
Строительные длины.....**ГОСТ 28908, ГОСТ 3706 (ИСО5752)**
Размеры фланцев.....**ГОСТ 12815 (ИСО7005), ГОСТ Р 54432**

Возможно изготовление арматуры с учетом специальных требований заказчика, не противоречащих требованиям действующих стандартов.

Назначение и область применения

Краны шаровые фланцевые предназначены для установки в качестве запорного устройства, перекрывающего потоки жидких и газообразных рабочих сред на трубопроводах в системах водо- и газоснабжения, предприятиях теплоэнергетики, в химической, нефтеперерабатывающей, газовой и других отраслях промышленности. Кран из нержавеющей стали может применяться в пищевой промышленности.

Конструкция

Кран шаровой цельносварной. Полный проход. Фланцевое исполнение. Корпус неразборный. Все части корпуса соединены сваркой. Кран не требует технического обслуживания и ремонта. Варианты исполнений: 11с67п - из углеродистой стали, 10нж45фт, 10нж46фт, 10нж47фт - из нержавеющей стали. Свободно плавающий шар уплотняется фторопластовыми седлами. Седла прижимаются к шару тарельчатыми пружинами. Шпиндель, с защитой от выталкивания, уплотняется фторопластовыми кольцами, зажатыми втулкой. Управление краном производится вручную поворотом рычага на 90° до упоров. В открытом положении крана рычаг расположен вдоль оси трубопровода. Положение крана при монтаже на трубопроводе - произвольное, с потоком рабочей среды в любом направлении.

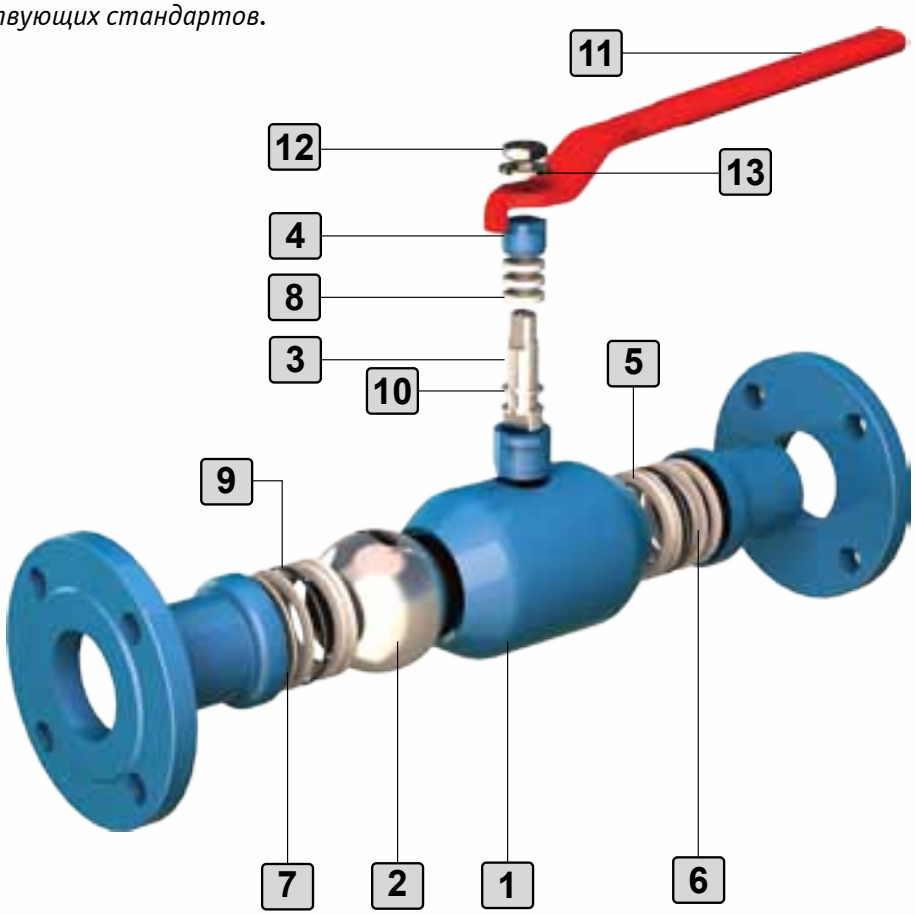

График давление/температура

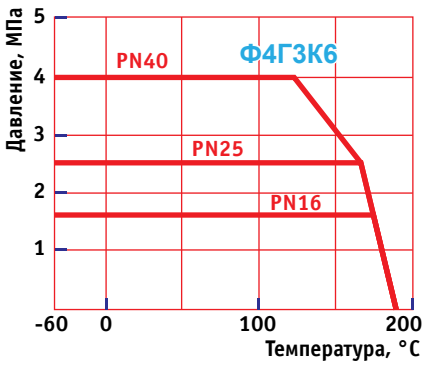

Материалы основных деталей

		11с67п ЦФ.00 (У1)	10нж45фт ЦФ.01 10нж46фт ЦФ.01 10нж47фт ЦФ.01 (ХЛ1)	11с67п ЦФ.01 (ХЛ1)
1	Корпус	*Сталь20*	*12Х18Н10Т*	*09Г2С*
2	Шар		*12Х18Н10Т*	
3	Шпиндель	*20Х13*	*12Х18Н10Т*	*14Х17Н2*
4	Втулка нажимная	*Сталь 20*	*12Х18Н10Т*	*09Г2С*
5	Седло		*Фторопласт Ф4Г3К6*	
6	Кольцо опорное	*Ст3*	*12Х18Н10Т*	*Ст3*
7	Пружина тарельчатая	*60С2А*	*AISI 301 EN10151**	*60С2А*
8	Уплотнение шпинделя		*Фторопласт Ф4Г3К6*	
9	Кольцо уплотнительное		*Резина РТС-002 мчп*	
10	Кольцо		*Фторопласт Ф4Г3К6*	
11	Рычаг		*Ст3*	
12	Гайка		*Сталь 35*	
13	Шайба		*Ст3*	

* — аналог 07Х16Н6

Предприятие оставляет за собой право вносить конструктивные изменения в процессе работы над совершенствованием продукции.

Основные размеры и масса

Обозначение			PN16 DN	L (мм)	D	D1	D2	L1	B	H	Dmin	d	n	Масса (кг)	Kv
10нж45фт ЦФ.01.1.016.010	11с67п ЦФ.00.1.016.010	11с67п ЦФ.01.1.016.010	10	130	90	60	42	190	255	79	9	14	4	2,18	6
10нж45фт ЦФ.01.1.016.015	11с67п ЦФ.00.1.016.015	11с67п ЦФ.01.1.016.015	15	130	95	65	47	190	255	74	12,5	14	4	1,8	16,3
10нж45фт ЦФ.01.1.016.020	11с67п ЦФ.00.1.016.020	11с67п ЦФ.01.1.016.020	20	150	105	75	58	190	265	78	17	14	4	2,4	29,5
10нж45фт ЦФ.01.1.016.025	11с67п ЦФ.00.1.016.025	11с67п ЦФ.01.1.016.025	25	160	115	85	68	190	270	83	24	14	4	3,2	43
10нж45фт ЦФ.01.1.016.032	11с67п ЦФ.00.1.016.032	11с67п ЦФ.01.1.016.032	32	180	135	100	78	226	316	112	30	18	4	4,54	89
10нж45фт ЦФ.01.1.016.040	11с67п ЦФ.00.1.016.040	11с67п ЦФ.01.1.016.040	40	200	145	110	88	284	384	125	37	18	4	5,4	230
10нж45фт ЦФ.01.1.016.050	11с67п ЦФ.00.1.016.050	11с67п ЦФ.01.1.016.050	50	230	160	125	102	310	425	150	48	18	4	7,8	265
10нж45фт ЦФ.01.1.016.065	11с67п ЦФ.00.1.016.065	11с67п ЦФ.01.1.016.065	65	290	180	145	122	310	455	160	64	18	4	10,1	540
10нж45фт ЦФ.01.1.016.080	11с67п ЦФ.00.1.016.080	11с67п ЦФ.01.1.016.080	80	310	195	160	133	310	465	166	75	18	8	12,0	873
10нж45фт ЦФ.01.1.016.100	11с67п ЦФ.00.1.016.100	11с67п ЦФ.01.1.016.100	100	350	215	180	158	665	840	185	98	18	8	21,6	1390
10нж45фт ЦФ.01.1.016.125	11с67п ЦФ.00.1.016.125	11с67п ЦФ.01.1.016.125	125	325	245	210	184	665	828	199	123	18	8	30,8	1707
10нж45фт ЦФ.01.1.016.150	11с67п ЦФ.00.1.016.150	11с67п ЦФ.01.1.016.150	150	350	280	240	212	665	840	217	148	22	8	40,3	2024
10нж45фт ЦФ.01.1.016.200	11с67п ЦФ.00.1.016.200	11с67п ЦФ.01.1.016.200	200	457	335	295	268	1060	1289	268	195	22	12	79,9	2720

Обозначение			PN25 DN	L (мм)	D	D1	D2	L1	B	H	Dmin	d	n	Масса (кг)	Kv
10нж46фт ЦФ.01.1.025.010	11с67п ЦФ.00.1.025.010	11с67п ЦФ.01.1.025.010	10	130	90	60	42	190	255	79	9	14	4	2,18	6
10нж46фт ЦФ.01.1.025.015	11с67п ЦФ.00.1.025.015	11с67п ЦФ.01.1.025.015	15	130	95	65	47	190	255	74	12,5	14	4	1,8	16,3
10нж46фт ЦФ.01.1.025.020	11с67п ЦФ.00.1.025.020	11с67п ЦФ.01.1.025.020	20	150	105	75	58	190	265	78	17	14	4	2,4	29,5
10нж46фт ЦФ.01.1.025.025	11с67п ЦФ.00.1.025.025	11с67п ЦФ.01.1.025.025	25	160	115	85	68	190	270	83	24	14	4	3,2	43
10нж46фт ЦФ.01.1.025.032	11с67п ЦФ.00.1.025.032	11с67п ЦФ.01.1.025.032	32	180	135	100	78	226	316	112	30	18	4	4,54	89
10нж46фт ЦФ.01.1.025.040	11с67п ЦФ.00.1.025.040	11с67п ЦФ.01.1.025.040	40	200	145	110	88	284	384	125	37	18	4	5,4	230
10нж46фт ЦФ.01.1.025.050	11с67п ЦФ.00.1.025.050	11с67п ЦФ.01.1.025.050	50	230	160	125	102	310	425	150	48	18	4	7,8	265
10нж46фт ЦФ.01.1.025.065	11с67п ЦФ.00.1.025.065	11с67п ЦФ.01.1.025.065	65	290	180	145	122	310	455	160	64	18	8	10,0	540
10нж46фт ЦФ.01.1.025.080	11с67п ЦФ.00.1.025.080	11с67п ЦФ.01.1.025.080	80	310	195	160	133	310	465	166	75	18	8	12,0	873
10нж46фт ЦФ.01.1.025.100	11с67п ЦФ.00.1.025.100	11с67п ЦФ.01.1.025.100	100	350	230	190	158	665	840	185	98	22	8	22,8	1390
10нж46фт ЦФ.01.1.025.125	11с67п ЦФ.00.1.025.125	11с67п ЦФ.01.1.025.125	125	325	270	220	184	665	828	199	123	26	8	32,1	1707
10нж46фт ЦФ.01.1.025.150	11с67п ЦФ.00.1.025.150	11с67п ЦФ.01.1.025.150	150	350	300	250	212	665	840	217	148	26	8	43,3	2024
10нж46фт ЦФ.01.1.025.200	11с67п ЦФ.00.1.025.200	11с67п ЦФ.01.1.025.200	200	457	360	310	278	1060	1289	268	195	26	12	84,3	2720

Обозначение			PN40 DN	L (мм)	D	D1	D2	L1	B	H	Dmin	d	n	Масса (кг)	Kv
10нж47фт ЦФ.01.1.040.010	11с67п ЦФ.00.1.040.010	11с67п ЦФ.01.1.040.010	10	130	90	60	42	190	255	79	9	14	4	2,18	6
10нж47фт ЦФ.01.1.040.015	11с67п ЦФ.00.1.040.015	11с67п ЦФ.01.1.040.015	15	130	95	65	47	190	255	74	12,5	14	4	1,8	16,3
10нж47фт ЦФ.01.1.040.020	11с67п ЦФ.00.1.040.020	11с67п ЦФ.01.1.040.020	20	150	105	75	58	190	265	78	17	14	4	2,4	29,5
10нж47фт ЦФ.01.1.040.025	11с67п ЦФ.00.1.040.025	11с67п ЦФ.01.1.040.025	25	160	115	85	68	190	270	83	24	14	4	3,2	43
10нж47фт ЦФ.01.1.040.032	11с67п ЦФ.00.1.040.032	11с67п ЦФ.01.1.040.032	32	180	135	100	78	226	316	112	30	18	4	4,54	89
10нж47фт ЦФ.01.1.040.040	11с67п ЦФ.00.1.040.040	11с67п ЦФ.01.1.040.040	40	200	145	110	88	284	384	125	37	18	4	5,4	230
10нж47фт ЦФ.01.1.040.050	11с67п ЦФ.00.1.040.050	11с67п ЦФ.01.1.040.050	50	230	160	125	102	310	425	150	48	18	4	7,8	265
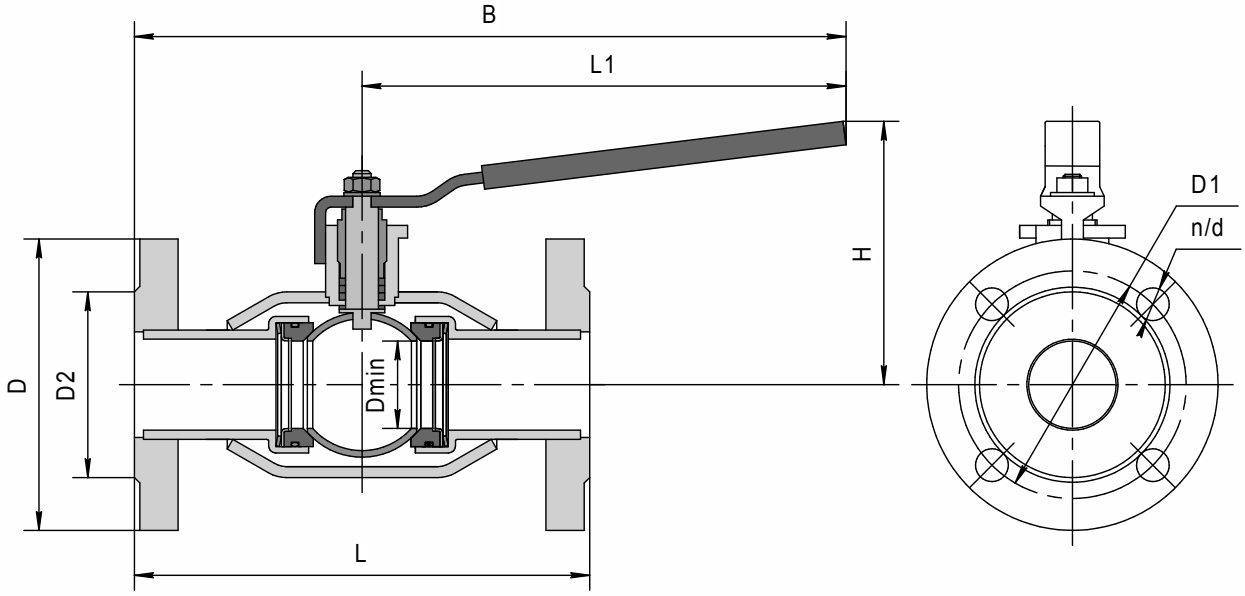
Примечание:
11с67п — исполнение крана из углеродистой стали,
10нж45фт, 10нж46фт, 10нж47фт — исполнение крана из нержавеющей стали.